Компания UTEK с 2004 года занимается системной интеграцией и реализует проекты в ИТ сфере:

- мультимедиа системы Digital Signage, IP TV, AVoverIP, видеоконференцсвязь, конгресс-системы, indoor и outdoor навигация, фоновое и сценическое озвучивание, профессиональный свет;

- системы удаленного мониторинга и управления объектами, диспетчерские и ситуационные центры (видеостены, видеопроцессоры, KVM), слаботочные системы и сети и т.д.;

- безналичные расчёты с использованием электронных денежных средств, организации приёма платежей, облачная фискализация. Проекты реализованы на транспорте, в медицине, ЖКХ и т.д.;

- электронные очереди, системы управления посетителями;

- системы с использованием терминалов самообслуживания, технологии штрихового кодирования, электронный кассир;

- web-сервисы, SMS-сервисы, e-mail сервисы.

Регистрационный номер СРО в области проектирования: СРО-П-123-25012010.
Отдельная аккредитованная IT компания в реестре Минцифры.

Наши сайты: uitek.ru dscloud.ru trcard.ru видеоконтроллер.рф

Мы в социальных сетях:

YouTube ВКонтакте Instagram Facebook Twitter

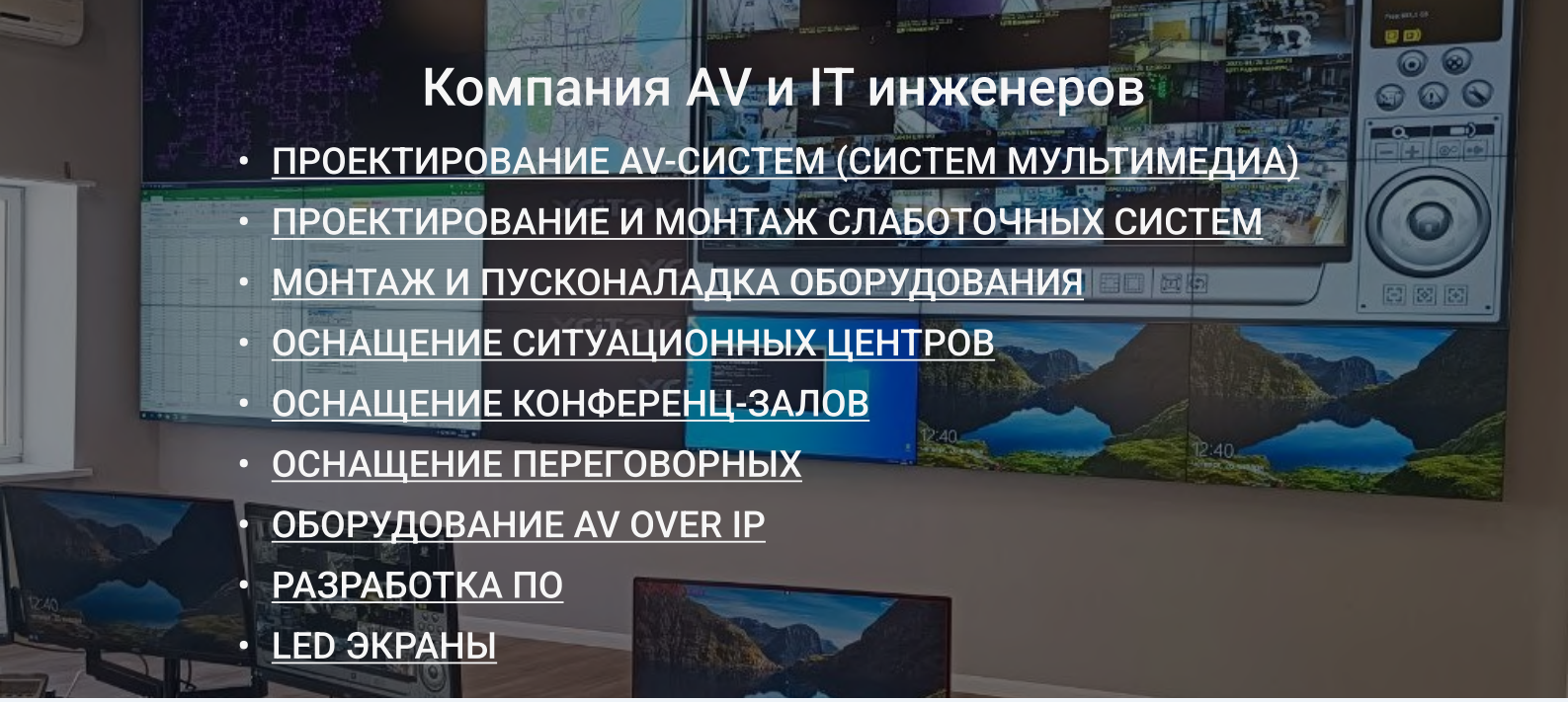

Компания AV и IT инженеров

- ПРОЕКТИРОВАНИЕ AV-СИСТЕМ (СИСТЕМ МУЛЬТИМЕДИА)
- ПРОЕКТИРОВАНИЕ И МОНТАЖ СЛАБОТОЧНЫХ СИСТЕМ
- МОНТАЖ И ПУСКОНАЛАДКА ОБОРУДОВАНИЯ
- ОСНАЩЕНИЕ СИТУАЦИОННЫХ ЦЕНТРОВ
- ОСНАЩЕНИЕ КОНФЕРЕНЦ-ЗАЛОВ
- ОСНАЩЕНИЕ ПЕРЕГОВОРНЫХ
- ОБОРУДОВАНИЕ AV OVER IP
- РАЗРАБОТКА ПО
- LED ЭКРАНЫ

Мы начинали в 2003 как поставщики решений телемеханики и телеуправления для промышленных предприятий.

В 2004 реализовали первый в стране проект безналичной оплаты проезда на городском наземном общественном транспорте.

С 2008 года поставляем и монтируем электронные очереди в МФЦ, ИФНС, банки, клиентские центры.

В 2009 запустили сеть терминалов самообслуживания для приема мобильных, коммунальных платежей и пополнения транспортных карт.

С 2012 занимаемся мультимедиа. Видеостены, диспетчерские, конференц-залы и т.д. Реконструировали диспетчерскую АО ЧТПЗ.

В 2017 году приняли участие в оснащении систем мультимедиа горноклиматического курорта Газпром Альпика в Красной поляне.

В 2018 году оснастили системой клубного телевидения Императорский Яхтъ клуб в Санкт-Петербурге.

В 2019 году приняли участие с модернизации Центра водных видов спорта Лужники в Москве.

С 2019 года участвуем в проектировании и оснащении музейно-театральных комплектов, строящихся Фондом культурное наследие.

В 2022 году реализован проект модернизации геоинформационной системы АО УСТЭК-Челябинск.

Работаем напрямую с ведущими производителями оборудования. Участник ВЭД.

Наши клиенты

ЧТПЗ

РОСГИДРОМЕТ ROSHYDROMET

ФЕДЕРАЛЬНАЯ НАЛОГОВАЯ СЛУЖБА

ИМПЕРАТОРСКИЙ ЯХТЪ-КЛУБ

КАЗИНО СОЧИ

Ball

СПАС

АЛЬПИКА СЕРВИС
ГОРНЫЙ ПАРК ПРИКЛЮЧЕНИЙ

ЛУЖНИКИ

ГРАНИТ
ГРУППА КОМПАНИЙ

РОССЕТИ

НЭСК

НТИ

PROLINE

TANECO

УСТЭК

МЕГАСПОРТ

РЖД

visit-sochi.com

МОИ ДОКУМЕНТЫ
центр государственных услуг

Создание систем управления контентом 24/7 является приоритетом нашей компании.

Мы являемся официальным представителем ведущих мировых производителей оборудования Samsung, LG, AOPEN, Vewell, TRICOLOR, Audio-Technica, QNAP, BARCO, Allen&Heath, Shure, Bosch, QSC, CODA audio, Datapath.

Мы проектируем стабильные, защищенные системы экранов, видеостен, электронных постеров, меню-бордов, гидов, интерактивных киосков, LED экранов, инсталляций, зон озвучивания и т.д. Обладаем экспертизой в области программного обеспечения SCALA, (США), Smart Player, CUBIC (Россия).

Наши специалисты прошли обучение и сертификацию вендоров. Осуществляем интеграцию силами собственных разработчиков. Конференц-залы, актовые залы, театральные, многофункциональные, имерсивные пространства, музейные, выставочные пространства, аппаратные, общественные зоны и диспетчерские высокого класса надежности.

Реквизиты

Общество с ограниченной ответственностью «Ютек»

Юр. Адрес/Челябинский офис: 454008, г.Челябинск, пр-кт Победы, 198, строение 1

e-mail: info@uitek.ru, тел: +7 (351) 261-47-15, 267-29-01, тел: +7 (495) 662-73-75

ИНН 7452063707, КПП 744801001, ОГРН 1087452004970

р/с 40702810605500000124, ООО “Банк Точка”

к/с 30101810745374525104, БИК 044525104

В нашей компании работают ведущие специалисты отрасли мультимедиа, Digital Signage, звука в России.

У нас есть опыт реализации как небольших корпоративных, так и масштабных проектов в различных отраслях:

- система видеоэкранов и фонового озвучивания Горноклиматического курорта Альпика ПАО Газпром, Красная поляна, г.Сочи,
- Центр водных видов спорта АО Лужники, Москва,
- Модернизация геоинформационной система АО «УСТЭК-Челябинск»,
- ситуационный диспетчерский центр ПАО ЧТПЗ,
- система клубного телевидения и фонового озвучивания Императорского яхт-клуба, г.Санкт-Петербург,
- стенд УРФО на Олимпиаде в Сочи 2014,
- ДК им. Калинина, г.Королев, Московской области,
- оборудование для диспетчерских ГУП Московский метрополитен, НЭСК Краснодарского края, Росгидромет, системы управления отображением для десятков морских судов.

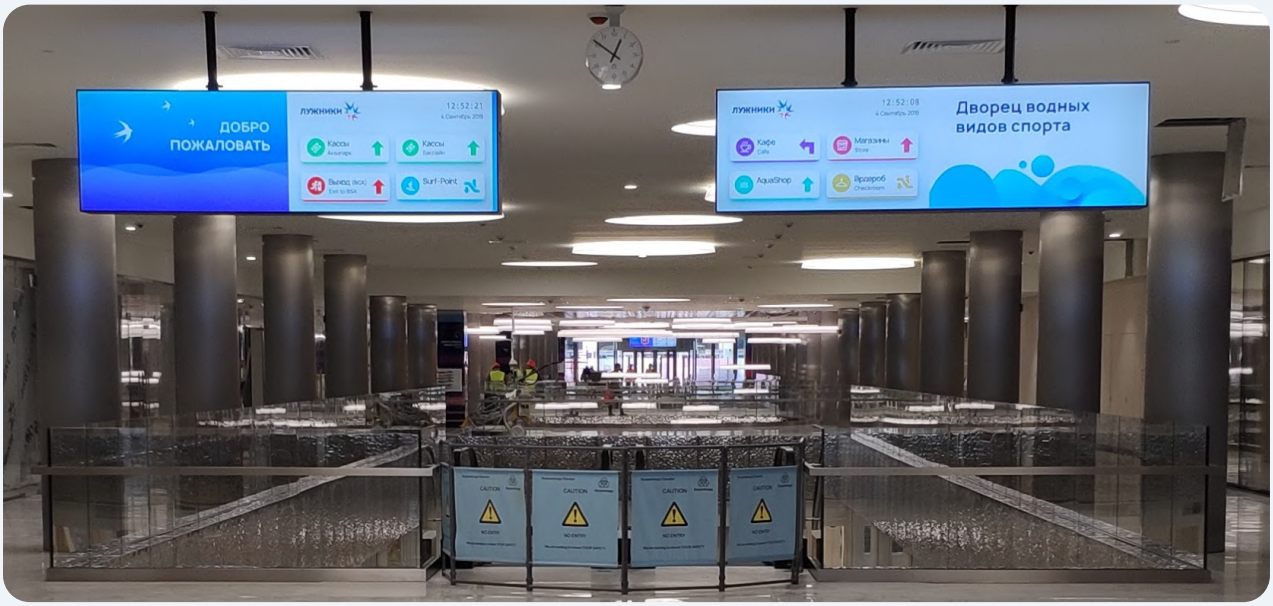

В настоящее время мы участвуем в проектировании и оснащении в проектах, реализуемых Фондом «Национальное культурное наследие»:

- хореографическая академия в г.Севастополь,
- музейный комплекс на мысе хрустальный, г.Севастополь,
- музейный и театрально-образовательный комплекс в г.Кемерово,
- строительство новой сцены для ГКБУК «Пермский академический театр оперы и балета им. П.И. Чайковского», г.Пермь,
- музейно-театральный комплекс в г.Владивосток,
- музейно-театральный комплекс в г.Калининград.

Мы также ответственно подходим к небольшим проектам, требующим индивидуального креативного подхода (фитнес центры, больницы и поликлиники, выставки, форумы, спортивные мероприятия, выставки, многофункциональные центры предоставления государственных услуг и т.д).

В области профессионального звукового оформления нашими специалистами реализованы следующие проекты:

- интеллектуальная система фонового озвучивания ГКК «Альпика» ПАО «Газпром»,
- инсталляции во Дворце спорта г.Ханты-Мансийска,
- система озвучивания фитнес-центра «Императорский яхтъ-клуб», Анти-паба «The Бочка», кафе «Mc Qwin», бара «Sorry Mama» г.Челябинска, кинотеатра «Аврора» (звук в формате Dolby Digital), кинотеатра «им. А.С.Пушкина» (Dolby Digital)

Системы навигации по объектам и прилегающей территории в формате 3D.

Организация приема платежей «Электронный кассир».

ДВОРЕЦ
ВОДНЫХ ВИДОВ
СПОРТ

РАЗМЕЩЕНИЕ
РЕКЛАМЫ

ОТРЫВАЙСЯ

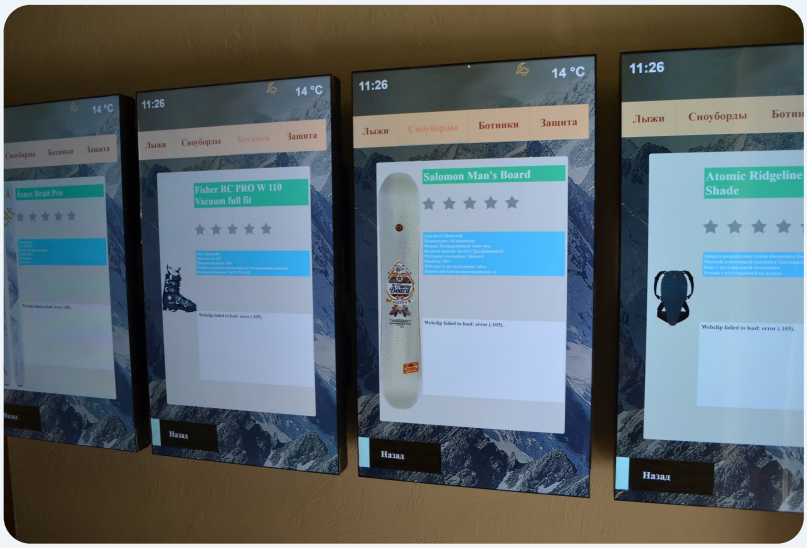
11:26
14 °C
Лыжи
Сноуборды
Ботинки
Защита
Fisher RC PRO W 110 Vacuum full fit
Salomon Man's Board
Atomic Ridgeline Shade
Назад

art of flight
ЛЕТАТЬ
РОЗА ХУТОР
НАЗАД

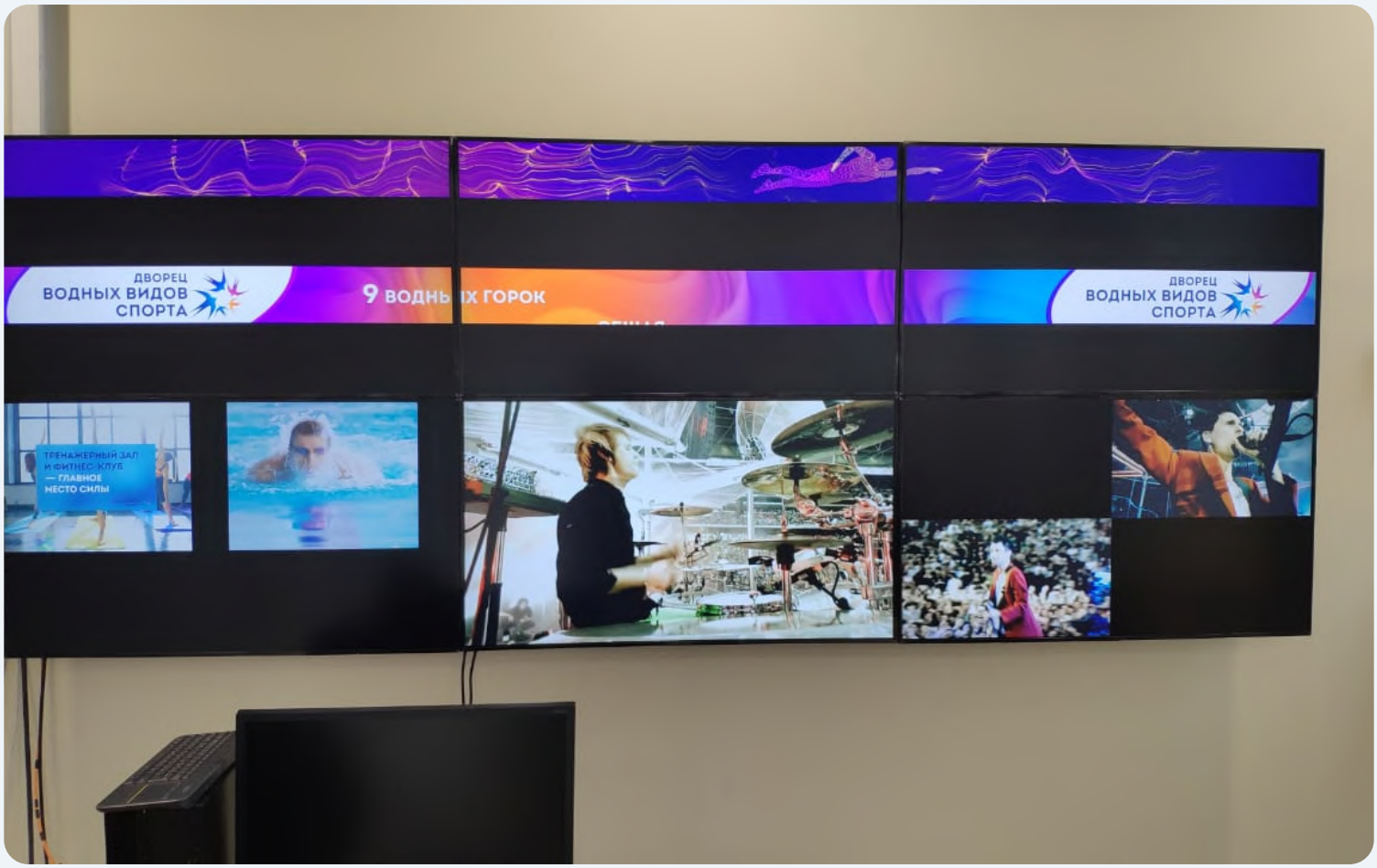
ДВОРЕЦ ВОДНЫХ ВИДОВ СПОРТА
9 ВОДНЫХ ГОРОК
ТРЕНАЖЕРНЫЙ ЗАЛ И ФИТНЕС-КЛУБ — ГЛАВНОЕ МЕСТО СИЛЫ

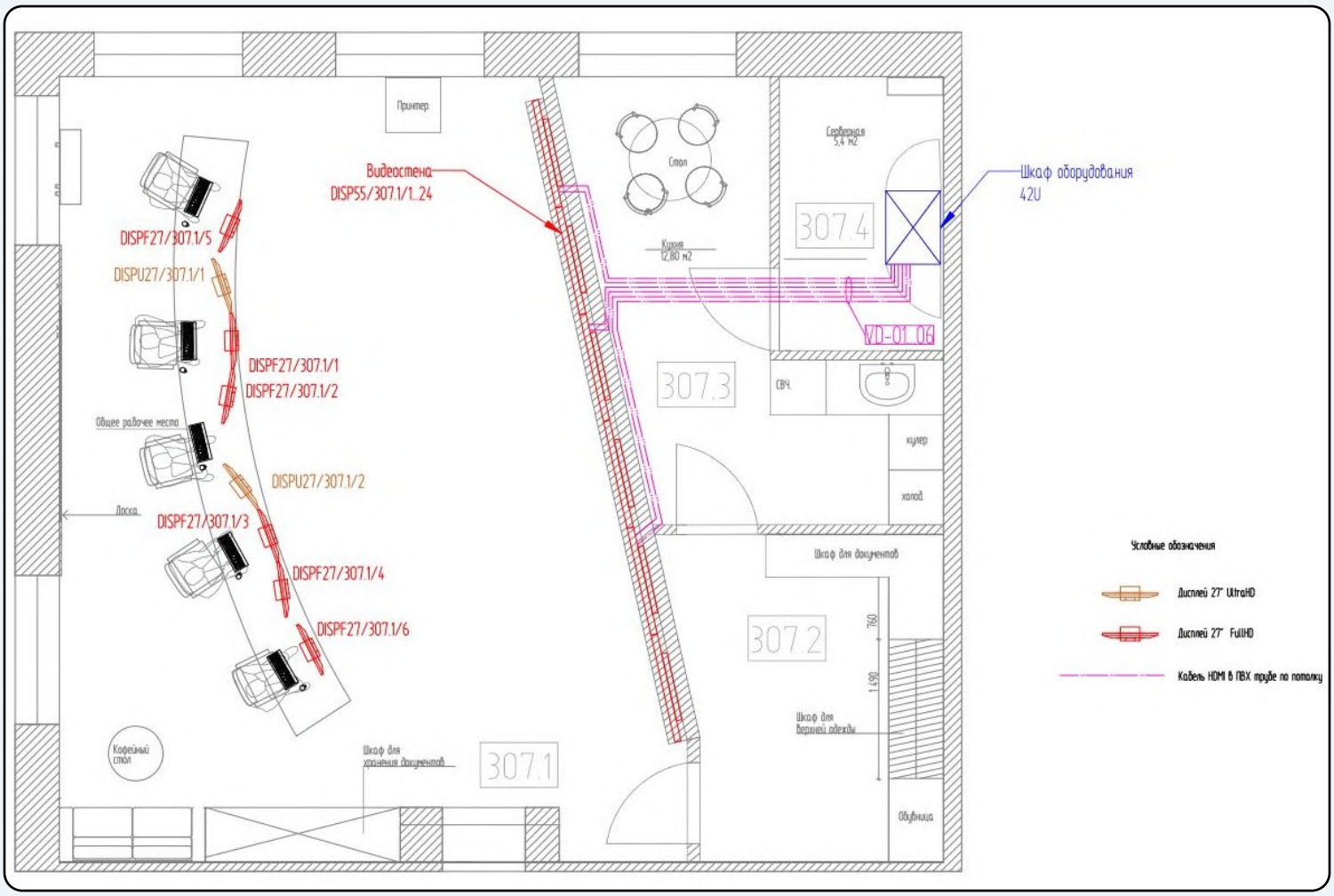
Принтер
Видеостена
DISP55/307.1/1..24
Стол
Кухня
12,80 м2
Серверная
5,4 м2
Шкаф оборудования
42U
307.4
VD-01..06
307.3
СВЧ
кулер
холод.
Общее рабочее место
DISPF27/307.1/5
DISPU27/307.1/1
DISPF27/307.1/1
DISPF27/307.1/2
DISPU27/307.1/2
DISPF27/307.1/3
DISPF27/307.1/4
DISPF27/307.1/6
Доска
Шкаф для документов
307.2
760
1.990
Шкаф для верхней одежды
Кофейный стол
Шкаф для хранения документов
307.1
Обувница
Условные обозначения
Дисплей 27" UltraHD
Дисплей 27" FullHD
Кабель HDMI в ПВХ трубе по потолку

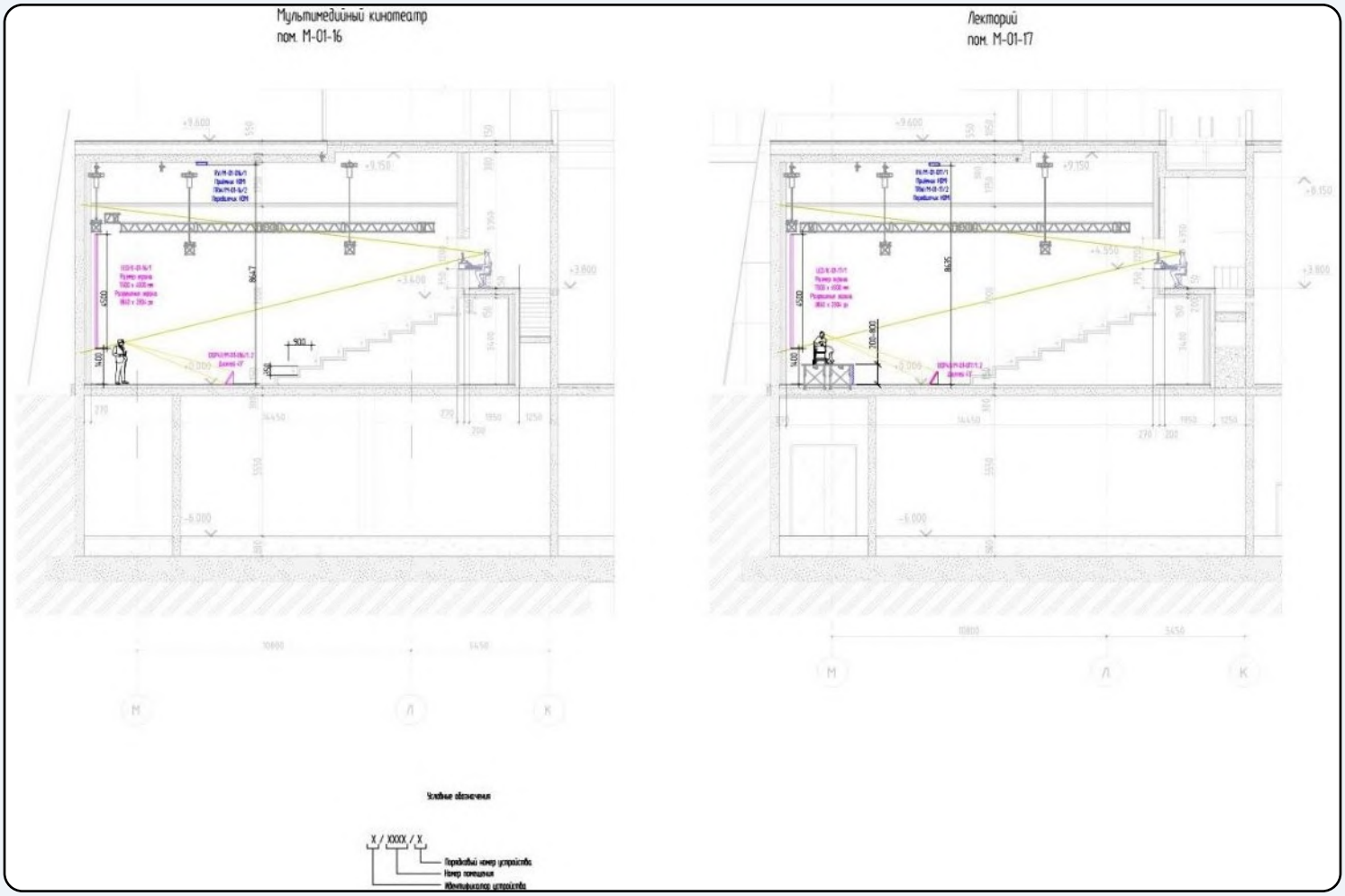
Мультимедийный кинотеатр
пом. М-01-16
Лекторий
пом. М-01-17
Условные обозначения
X / XXXX / X
Порядковый номер устройства
Номер помещения
Идентификатор устройства

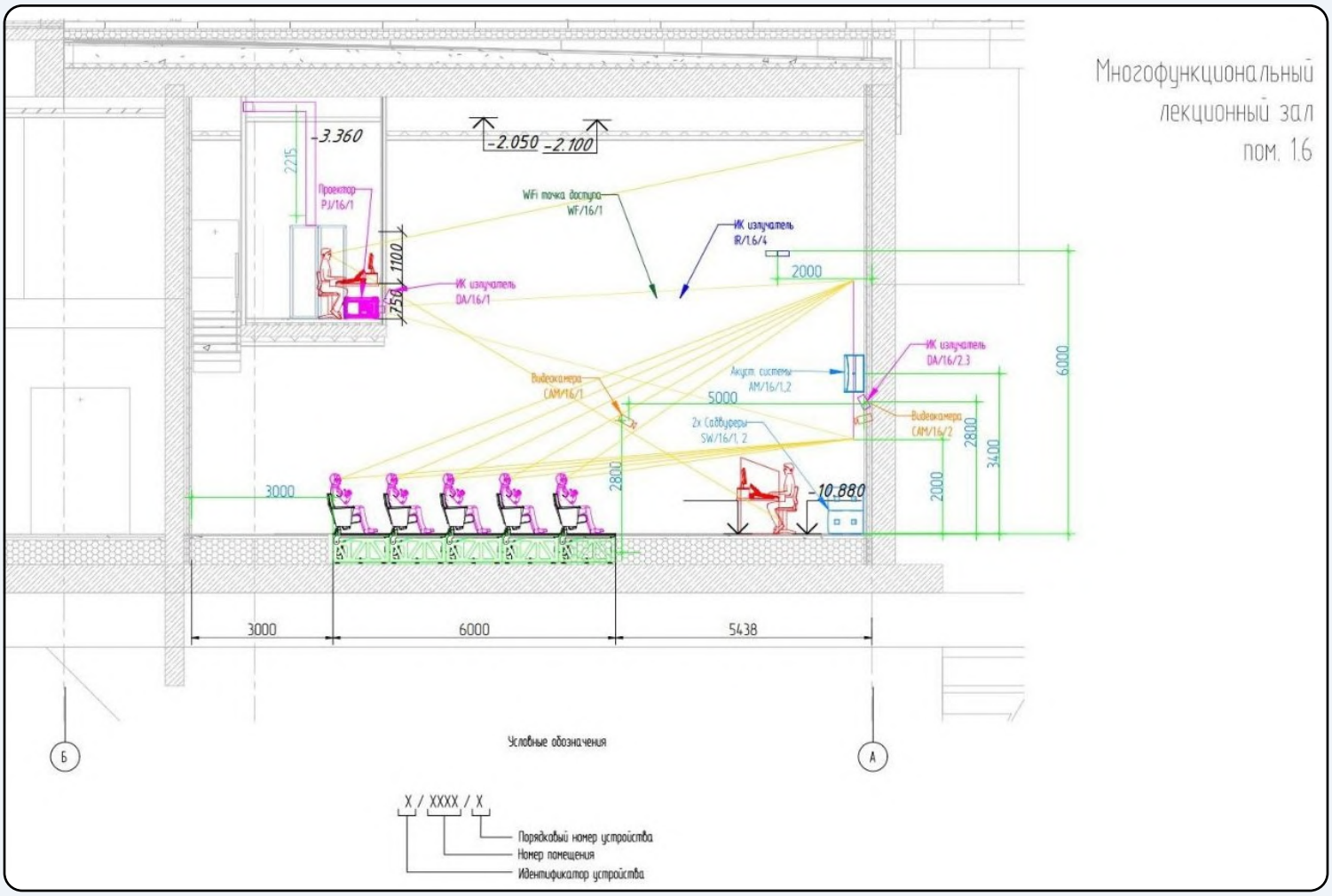
Многофункциональный лекционный зал пом. 1.6
-3.360
-2.050
-2.100
2215
Проектор PJ/16/1
WiFi точка доступа WF/16/1
ИК излучатель IR/1.6/4
ИК излучатель DA/16/1
1100
750
2000
ИК излучатель DA/16/2.3
Акуст. системы AM/16/1,2
Видеокамера CAM/16/1
5000
2x Сэйвуверы SW/16/1, 2
Видеокамера CAM/16/2
6000
2800
3400
2000
3000
-10.880
3000
6000
5438
Б
А
Условные обозначения
X / XXXX / X
Порядковый номер устройства
Номер помещения
Идентификатор устройства

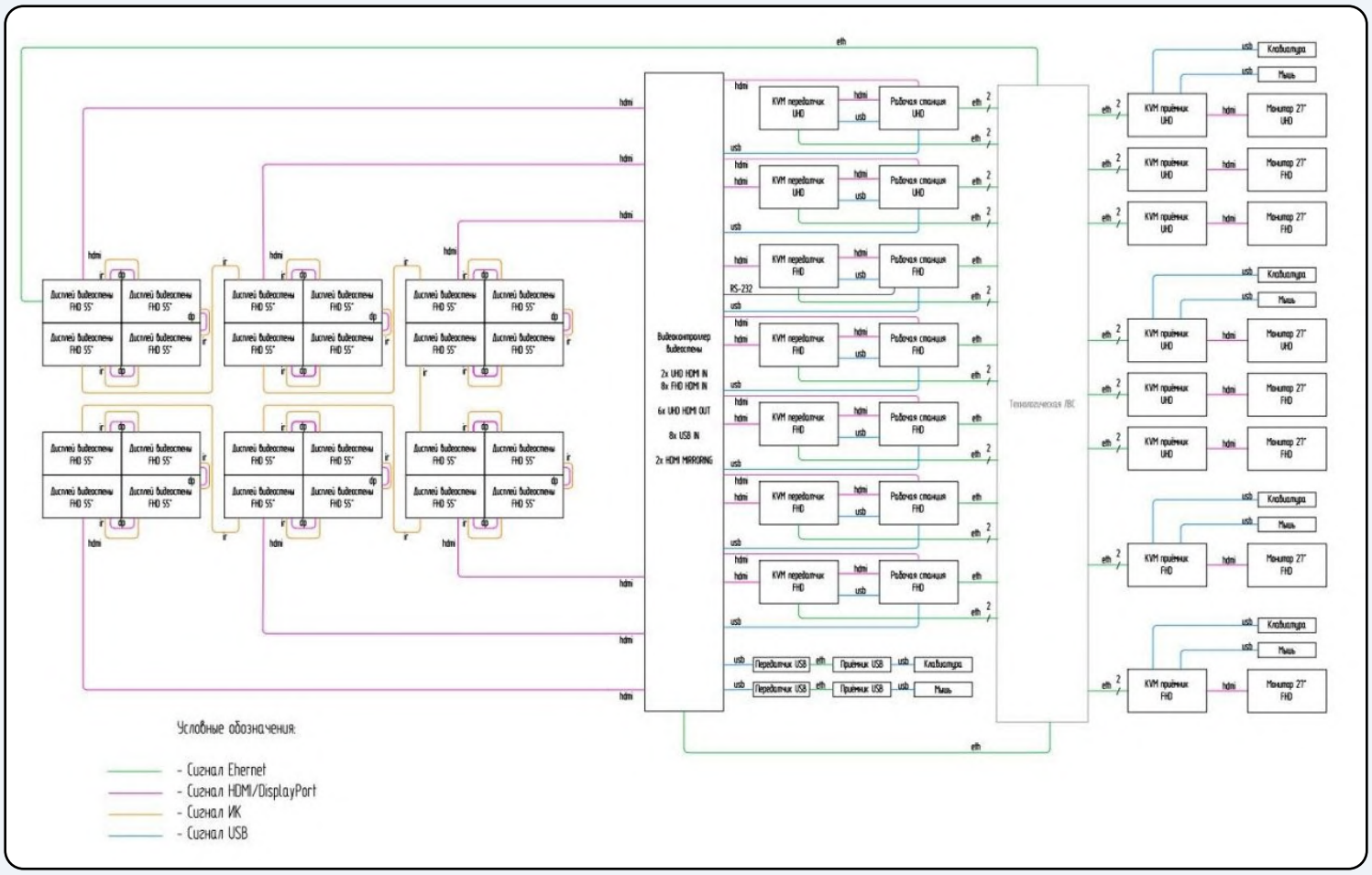
Дисплей видеостены FHD 55"
Видеоконтроллер видеостены
2x UHD HDMI IN
8x FHD HDMI IN
6x UHD HDMI OUT
8x USB IN
2x HDMI MIRRORING
KVM передатчик UHD
KVM передатчик FHD
Рабочая станция UHD
Рабочая станция FHD
RS-232
Передатчик USB
Приёмник USB
Клавиатура
Мышь
KVM приёмник UHD
KVM приёмник FHD
Монитор 27" UHD
Монитор 27" FHD
Технологическая ЛВС
Условные обозначения:
- Сигнал Ethernet
- Сигнал HDMI/DisplayPort
- Сигнал ИК
- Сигнал USB

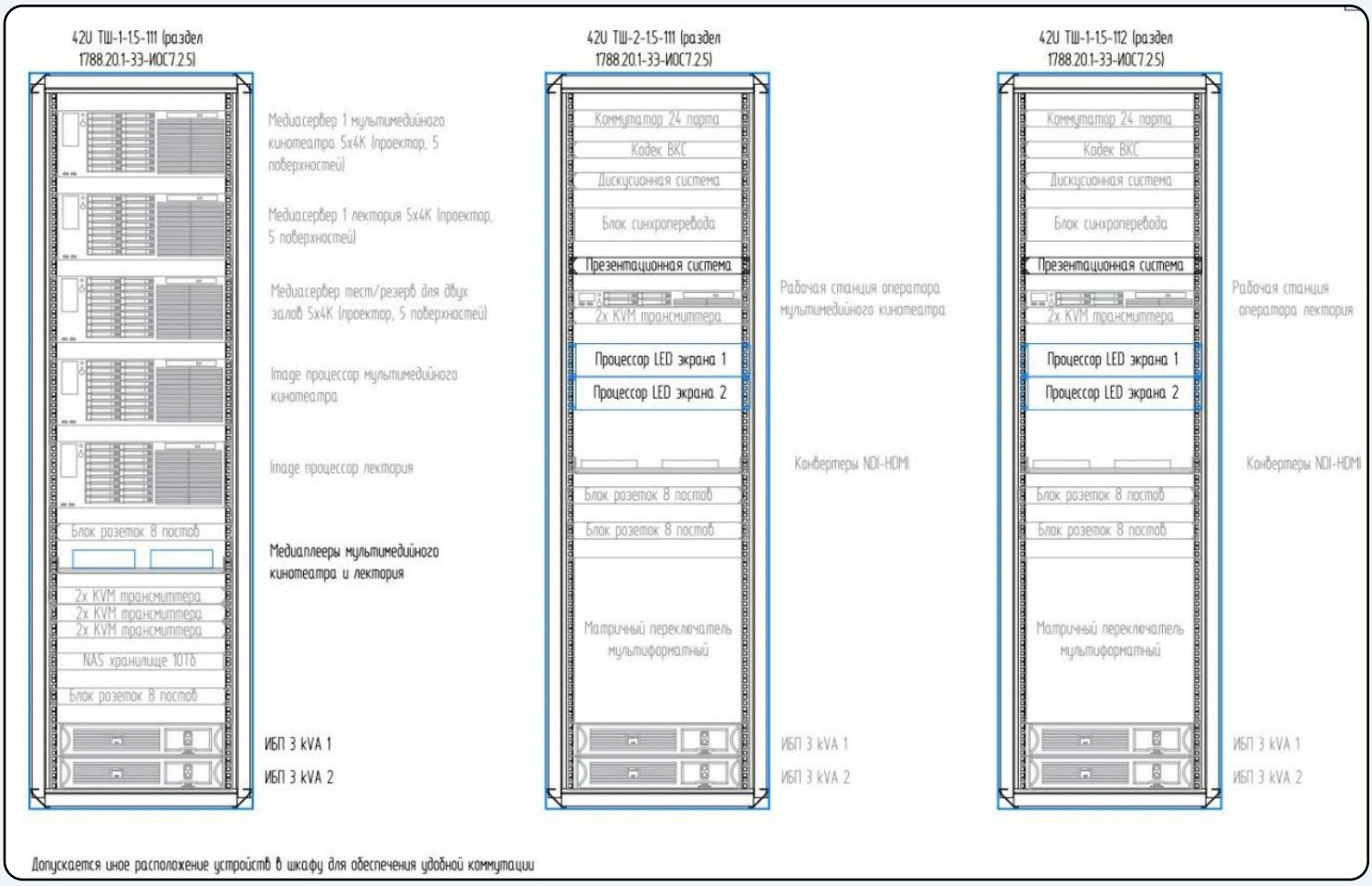
42U ТШ-1-1.5-111 (раздел 1788.20.1-33-ИОС7.2.5)
Медиасервер 1 мультимедийного кинотеатра 5x4K (проектор, 5 поверхностей)
Медиасервер 1 лектория 5x4K (проектор, 5 поверхностей)
Медиасервер тест/резерв для двух залов 5x4K (проектор, 5 поверхностей)
Image процессор мультимедийного кинотеатра
Image процессор лектория
Блок розеток 8 постов
Медиаплееры мультимедийного кинотеатра и лектория
2x KVM трансмиттера
2x KVM трансмиттера
2x KVM трансмиттера
NAS хранилище 10Tb
Блок розеток 8 постов
ИБП 3 kVA 1
ИБП 3 kVA 2
42U ТШ-2-1.5-111 (раздел 1788.20.1-33-ИОС7.2.5)
Коммутатор 24 порта
Кодек ВКС
Дискусионная система
Блок синхроперевода
Презентационная система
Рабочая станция оператора мультимедийного кинотеатра
2x KVM трансмиттера
Процессор LED экрана 1
Процессор LED экрана 2
Конвертеры NDI-HDMI
Блок розеток 8 постов
Блок розеток 8 постов
Матричный переключатель мультиформатный
ИБП 3 kVA 1
ИБП 3 kVA 2
42U ТШ-1-1.5-112 (раздел 1788.20.1-33-ИОС7.2.5)
Коммутатор 24 порта
Кодек ВКС
Дискусионная система
Блок синхроперевода
Презентационная система
Рабочая станция оператора лектория
2x KVM трансмиттера
Процессор LED экрана 1
Процессор LED экрана 2
Конвертеры NDI-HDMI
Блок розеток 8 постов
Блок розеток 8 постов
Матричный переключатель мультиформатный
ИБП 3 kVA 1
ИБП 3 kVA 2
Допускается иное расположение устройств в шкафу для обеспечения удобной коммутации

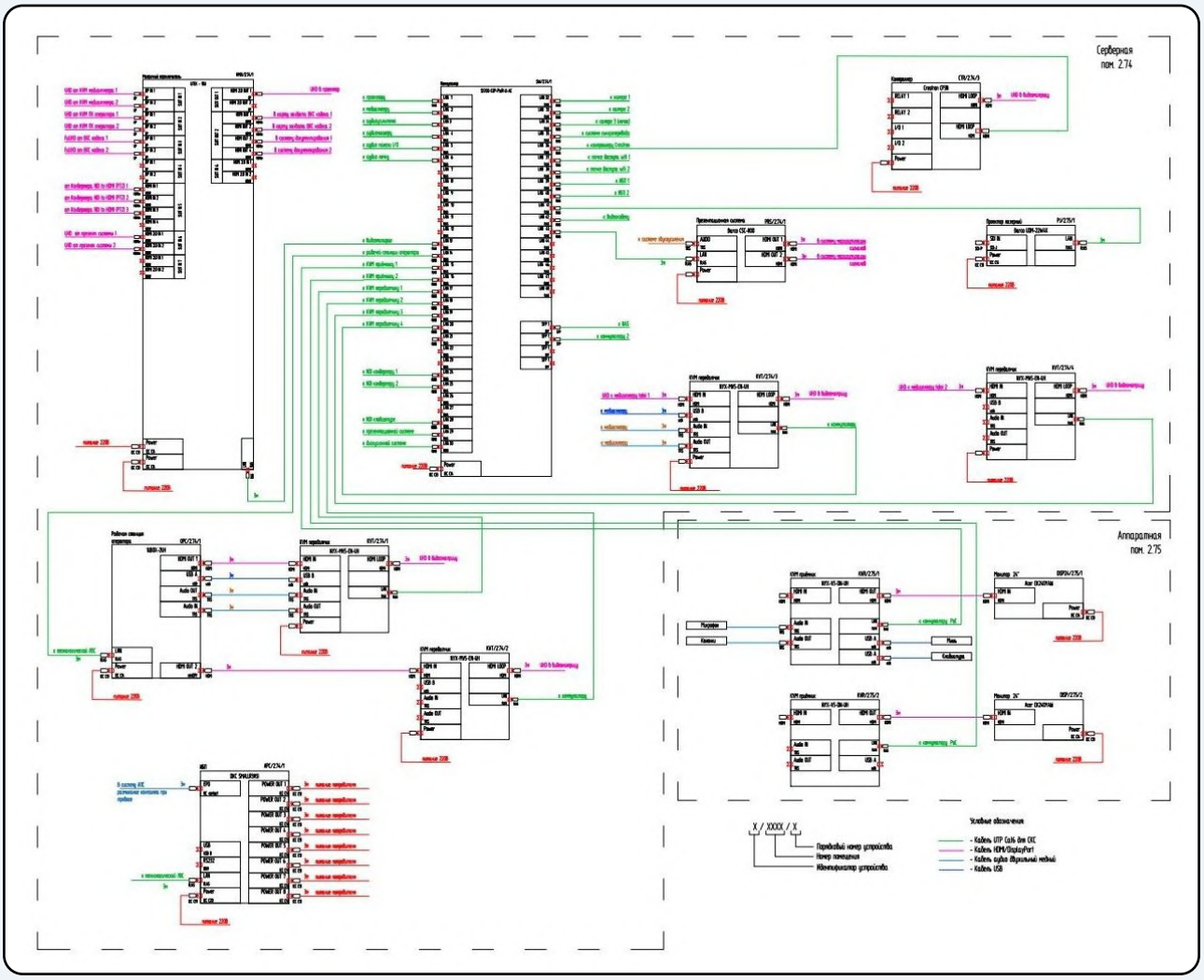
Серверная пом. 2.74
Аппаратная пом. 2.75

Для производства работ нами будет направлена бригада квалифицированных IT специалистов и монтажников. Компания имеет собственный транспорт, необходимый инструмент, опыт и квалификацию.

SCALA
COMMAND ATTENTION.

Sittard NL, 09. March 2015

Recommendation: **UTEK (Uralinfotek LLC)** – SCALA Certified Partner in Russia

SCALA is the global Digital Signage leader and works with global partners, these partners are trained and certifies by SCALA. Just selected and certified partners can sell our products and services the best way for the end customers. In this way our clients have local support available at any required level. SCALA supports their partners in order to keep the quality and professionalism at a very high level. We confirm that UTEK (Uralinfotek LLC) is our partner in Russia, certified ad trained in our head office EMEA.

UTEK (Uralinfotek LLC) has educated experts for Digital Signage installations and acquired knowledge to support SCALA Enterprise software products. UTEK has the required expertise to carry out large-scale projects on the SCALA platform, supported by SCALA from the conceptual beginning till the roll-out. Additional SCALA can offer monitoring services and proactive ad reactive support after the installation if needed, combined with the SLA offering of UTEK.

About SCALA: SCALA is the leading global provider of digital signage and advertising management solutions. By combining digital and traditional signage systems, SCALA has become the world's first connected signage company, offering the leading platform for content creation, management and distribution in digital signage networks, and the first unified platform for advertising management of both traditional and digital signage networks. The company's solutions are used in retail, retail banking education, entertainment, government and other industries for diverse applications such as retail advertising networks, corporate communications (employee TV), traditional and digital billboards, digital menu boards, digital posters, cable TV, hotel lobby signage, gas pump toppers, outdoor advertising, interactive kiosks, etc. SCALA pioneered the digital signage industry and today drives over **600,000** screens worldwide.

Yours sincerely,

Natalja Boehm
Area Sales Manager Russia & CIS
SCALA BV
Mobile: +31 650 599 855
mailto: natalja.boehm@scala.com

SCALA
Scala BV
Bergerweg 170
NL - 6135 KD Sittard
Phn: +31 46 80 80 151
www.scala.com

Рекомендация сертифицированного партнера Scala

AOPEN

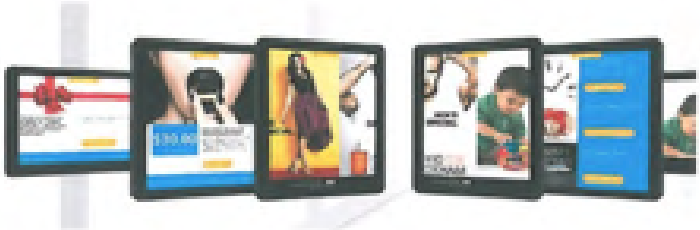

To whom it may concern
Dated from 09-03- 2015

Dear Sir or Madam,

AOPEN Computer BV recommends UTEK (Общество с ограниченной ответственностью «Уралинфотек») with the official address registered at Stepan Rasin Street, 2/2, office 1-10, 454005 Chelyabinsk, Russian Federation, as a reliable and proven partner for installation of digital signage equipment and audio-visual systems. UTEK is an official partner of AOPEN and has the special conditions to support the project.

Natalia Vorontsova, AOPEN, Business Development Manager
Phone: +31 (0)736466433
Mobile: +31 (0)615879876
E-mail: NataliaVorontsova@aopen.com

AOPEN COMPUTER B.V.
Stadionlaan 151-153 5246 JT Rosmalen
The Netherlands
Tel: +31 (0)73-6466400
Fax: +31 (0)73-6466499
K.v.K. 16084198 BTW nr. NL805149041B01

Всем заинтересованным лицам

От 09-03-2015 года

Уважаемые господа!

Компания AOPEN Computer BV рекомендует компанию UTEK (общество с ограниченной ответственностью «Уралинфотек»), с регистрационным адресом: 454005, г.Челябинск, ул.Степана Разина, д.2, II, ком.1-10, как надежного и проверенного партнера для участия в конкурсе на право выполнение работ по монтажу и настройке оборудования для представления информации с электронных (цифровых) носителей, установленных в общественных местах и аудиовизуальных систем. UTEK является офицальным партнером AOPEN на территории Российской Федерации и получает полную поддержку под проекты.

Рекомендация сертифицированного партнера AOPEN

SAMSUNG

ELECTRONICS RUS Co.

LLC «Samsung Electronics Rus Company»
10, Vozdvizhenka str.
125009 Moscow, Russian Federation
Tel. + 7 495 540 4200
Fax + 7 495 797 2373

ООО «Самсунг Электроникс Рус Компани»
Российская Федерация, 125009 г. Москва,
Ул. Воздвиженка, 10
Тел. + 7 495 540 4200
Факс + 7 495 797 2373

№ 1003-КП-002 от 10 марта 2015 г.

Всем заинтересованным лицам

Информационное письмо

ООО «Самсунг Электроникс Рус Компани», являясь уполномоченным импортером компьютерной техники и бытовой электроники производства SAMSUNG в Российской Федерации, подтверждает, что группа предприятий Ютек (юридическое название ООО «Уралинфотек») является уполномоченным партнёром компании ООО «Самсунг Электроникс Рус Компани».

За и от имени ООО «Самсунг Электроникс Рус Компани»

Подписано: _____

Королёв И.Н.

Действующий на основании доверенности от 10 Декабря 2014 г.

Рекомендация сертифицированного партнера AOPEN

Сертификаты Audinate

Audinate

Certification

This certification is awarded to

Igor Ogoshkov

For successfully completing

Dante Certification Level 1

09/24/2019

Issued Date

Dante CERTIFIED LEVEL 1

This course is approved for 2.0 CTS Renewal Units by the AVIXA Certification Committee.

infoComm

Audinate

Certification

This certification is awarded to

Igor Ogoshkov

For successfully completing

Dante Certification Level 2

12/17/2019

Issued Date

Dante CERTIFIED LEVEL 2

This course is approved for either 2.0 CTS Renewal Units or 2.0 CTS-D Renewal Units by the AVIXA Certification Committee.

infoComm

TRAINING CERTIFICATE

TO CERTIFY THAT

VALERY BESPALOV

HAS PARTICIPATED IN

THE SOUNDVISION TRAINING SEMINAR

AWARDED ON OCTOBER 18TH, 2013.

L-ACOUSTICS® AUTHORIZED TRAINER

Сертификаты прохождения официального тренинга SOUNDVISION

Сертификаты прохождения официального тренинга SCALA

CERTIFICATE
SCALA TRAINING

Glazkov Maxim

For successfully completing:

- Get Installed Training
- Get Started Training
- Get Creative Training

Date:

23-10-2014

Certified by:

Arran Davis

CERTIFICATE
SCALA TRAINING

Ogoshkov Igor

For successfully completing:

- Get Installed Training
- Get Started Training
- Get Creative Training

Date:

23-10-2014

Certified by:

Arran Davis

FRACARRO

This is to certify that

ООО «ЮТЕК»

has successfully completed
the training program

FRACARRO Digital TV Equipment

Export Manager
Oleg Gatin

Sochi, Russia
12 April 2019

Fracarro Radioindustrie S.r.l.
Via Cazzaro n.3
31033 Castelfranco Veneto (TV)
Italy

Сертификат прохождения официального тренинга FRACARRO

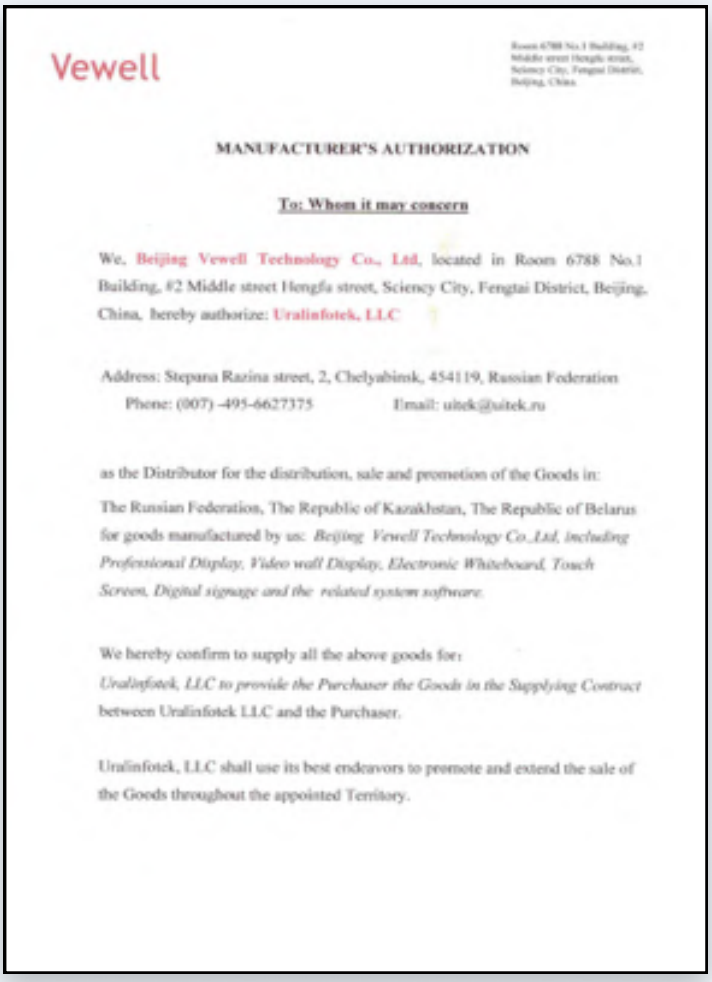

Vewell

Room 6788 No.1 Building, #2 Middle street Hengfa street, Sciency City, Fengtai District, Beijing, China

MANUFACTURER'S AUTHORIZATION

To: Whom it may concern

We, Beijing Vewell Technology Co., Ltd, located in Room 6788 No.1 Building, #2 Middle street Hengfa street, Sciency City, Fengtai District, Beijing, China, hereby authorize: Uralinfotek, LLC

Address: Stepana Razina street, 2, Chelyabinsk, 454119, Russian Federation
Phone: (007) -495-6627375 Email: uitek@uitek.ru

as the Distributor for the distribution, sale and promotion of the Goods in:

The Russian Federation, The Republic of Kazakhstan, The Republic of Belarus for goods manufactured by us: *Beijing Vewell Technology Co.,Ltd, including Professional Display, Video wall Display, Electronic Whiteboard, Touch Screen, Digital signage and the related system software.*

We hereby confirm to supply all the above goods for:
Uralinfotek, LLC to provide the Purchaser the Goods in the Supplying Contract between Uralinfotek LLC and the Purchaser.

Uralinfotek, LLC shall use its best endeavors to promote and extend the sale of the Goods throughout the appointed Territory.

Рекомендация сертифицированного партнера Vewell